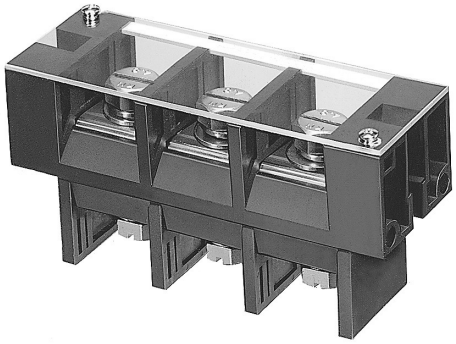

ピッチ／Pitch 35mm

型　名 Type Number	F2077E
定　格 Rating	AC600V　250A
絶縁抵抗 Insulation Resistance	500V　1000MΩ 以上 DC500V　1000MΩ and over
耐 電 圧 Withstands Voltage	3000V　1 分間以上 AC3000V　1 minute and over
適合電線 Compatible Wire	38mm²～150mm² 2 AWG～300MCM 最大通電電流250A 時:150mm² Maximum current 250A:150mm²
結線ビス締付トルク Clamping torque for connection screw	12.0N・m

一般公差／General Tolerance ±0.5

尺度／Scale 2/5　単位／Unit mm

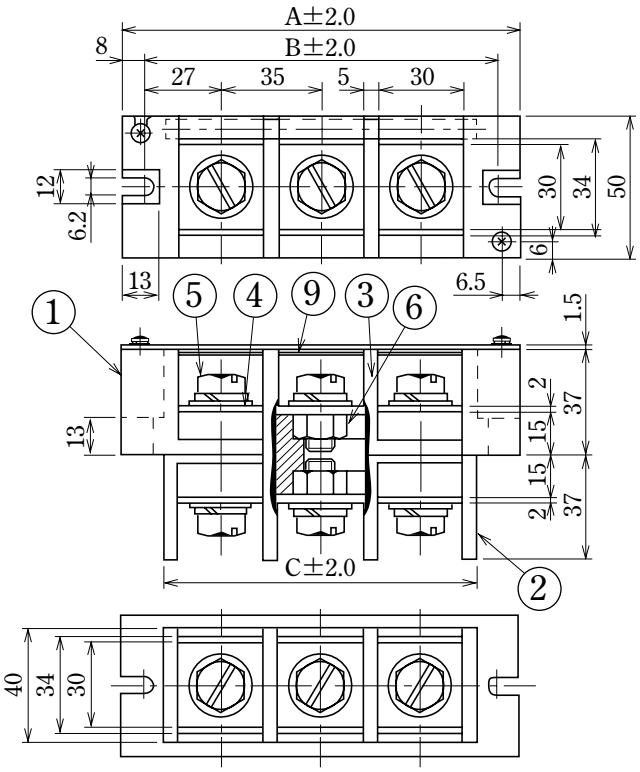

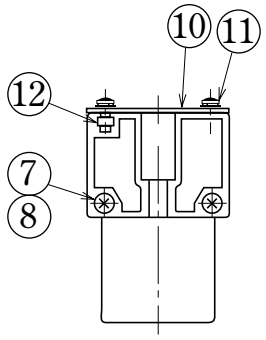

推奨圧着端子

圧着端子呼び	使用電線サイズ	適合圧着端子メーカー呼び
150-10	150mm²	日本圧着端子製造、大同日本端子、富士端子、ニチフ CB150-10

● 注文方法：型名 ――― 極数 P.
● Ordering Form : Type No.　No. of Poles (P)

■仕様／Specifications.

部番／Part No.	名　称／Part Name	材　質／Material	規格／Standard	寸法／Size	処理／Treatment	備　考／Remark
1	基板(A)　Base(A)	PBT	UL94V-0			黒　色　Black
2	基板(B)　Base(B)	PBT	UL94V-0			黒　色　Black
3	基板(C)　Base(C)	PBT	UL94V-0			黒　色　Black
4	導電板　Terminal	銅　Copper	C1100R	板　厚　t 3.0	ニッケルメッキ　Nickel-Plated	
5	結線ビス　Screw	鉄　Steel	SWCH	M10×1.5×20ℓ	三価クロームメッキ　Trivalent chrome Plated	PW.SW セムス六角ボルト　Type⑩
6	六角ナット　Hexagon nut	鉄　Steel	SWCH	M10×1.5	三価クロームメッキ　Trivalent chrome Plated	
7	連結ボルト　Connecting bolt	鉄　Steel	SWCH	M4×0.7×ℓ	三価クロームメッキ　Trivalent chrome Plated	ナベ
8	連結ナット　Connecting nut	鉄　Steel	SWCH	M4×0.7	三価クロームメッキ　Trivalent chrome Plated	
9	記号番号板　Marking strip	塩化ビニール　Polyvinyl chloride	UL94V-0	板　厚　t 1.0		白　色　White
10	カバー　Cover	ポリカーボネート　Polycarbonate	UL94V-0	板　厚　t 1.5		透　明　Transparence
11	カバー止ビス　Cover Retaing screw	黄　銅　Brass	C2700W	M3×0.5×8ℓ	ニッケルメッキ　Nickel-Plated	PW.SWセムスバインド　Type③
12	六角ナット　Hexagon nut	鉄　Steel	SWCH	M3×0.5	三価クロームメッキ　Trivalent chrome Plated	

極数／Poles	1 P	2	3	4	5	6	7	8	9	10	11
A	70	105	140	175	210	245	280	315	350	385	420
B	54	89	124	159	194	229	264	299	334	369	404
C	40	75	110	145	180	215	250	285	320	355	390